Red Valve® Tideflex® Technologies

La compañía Red Valve es el fabricante mas grande en el mundo de válvulas de pellizco, con una reputación internacional en la calidad de la ingeniería de sus válvulas, las cuales están diseñadas para una larga vida en las aplicaciones industriales mas complicadas. La tecnología avanzada de Red Valve en elastómeros es aplicada en cada válvula de control, válvulas pinch, válvulas de cuchilla para lodos, sensores de presión, juntas de expansión y válvulas check.

Opening	Cv
0%	0
10.00%	15
20.00%	32
30.00%	63
40.00%	131
50.00%	159
60.00%	197
70.00%	231
80.00%	253
90.00%	286
100.00%	315

42.30%	137.6
75.30%	242.7

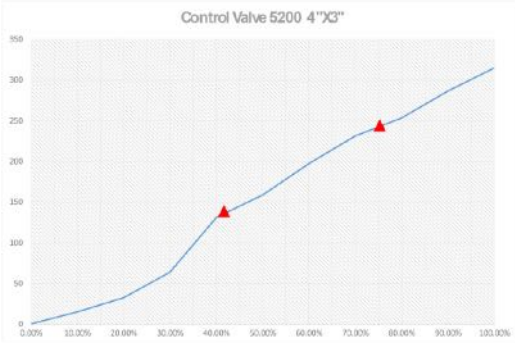

Todas nuestras propuestas económicas, se respaldan con planillas de cálculos, planos de construcción y curvas de desempeño

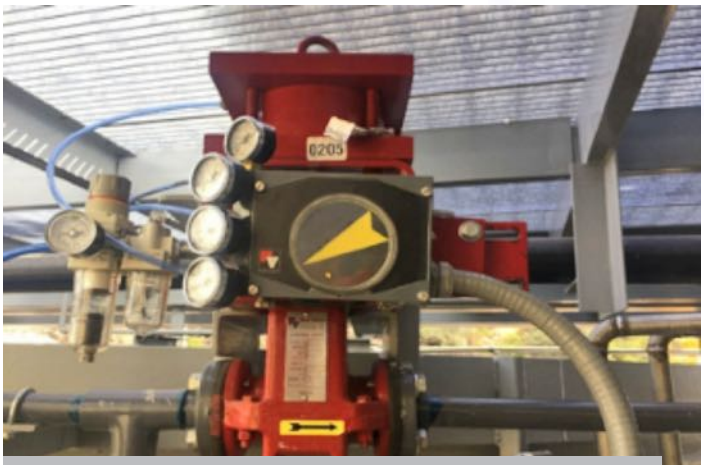

- Válvula de control con actuador neumático
- Control exacto de gran durabilidad
- Cerrado hermético bidireccional
- Ajuste externo

- Válvula de control con actuador eléctrico
- Control preciso y exacto
- Cerrado hermético bidireccional
- Actuadores AUMA, Limitorque, Rotork y otros están disponibles

LA MANGA INTELIGENTE SMART SLEEVE MARCA RED VALVE

Red Valve® Tideflex® Technologies

- **Patente de Red Valve,**
- **Utiliza una construcción única a base de una capa conductiva**
- **Capa ubicada al 70% de desgaste de la manga**
- **Sensa electrónicamente en base al contacto con el fluido.**
- **Medición continua y no puntual**
- **Programar mantenciones preventivas**
- **Indicacion Visual mediante módulo de alarma**

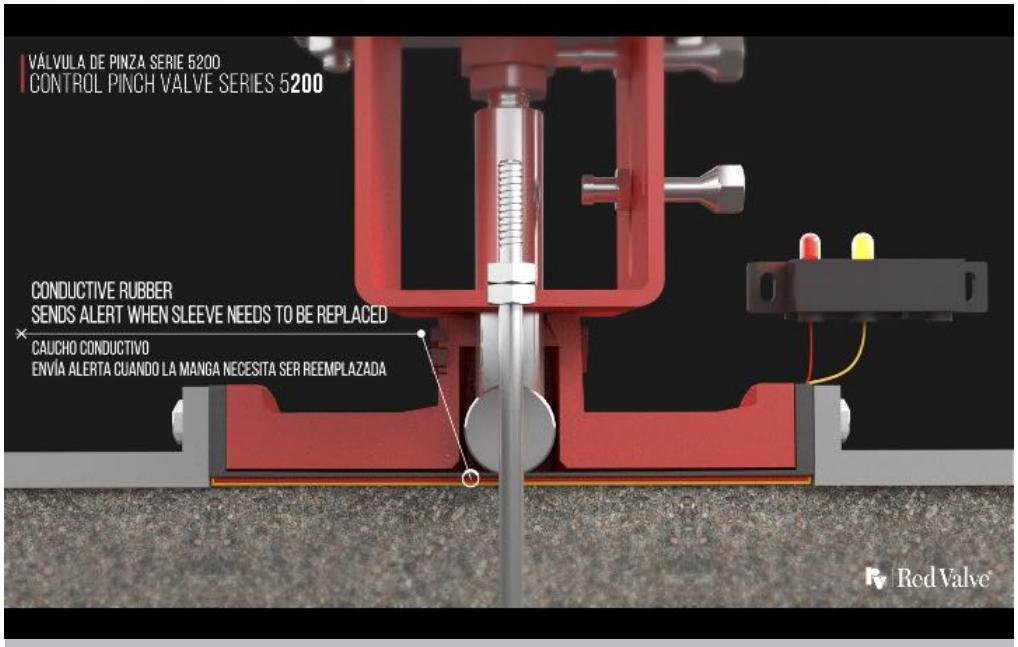

- **9 Tipos de Mangas para distintos modelos de Valvulas**
- **Caucho Conductivo envia alerta de que Manga debe ser reemplazada**
- **Indicacion Visual**
- **Señal Switch**
- **El fluido del proceso debe ser un conductor eléctrico para operación adecuada. El agua, los lodos a base de agua y muchos otros líquidos son conductores adecuados.**

VALVULAS PINCH TIPO A MARCA RED VALVE

DESCRIPCIÓN:

Cierra hermeticamente a los solidos
La cavidad del cuerpo actua como actuador incorporado. Acciona mediante Piloto Neumatico..
Sin cavidades ni puntos muertos que obstaculicen el funcionamiento de la valvula.
Diseño de puerto completo.
No se ve afectado por medios externos contaminantes, Rentable y sin mantenimiento.
Materiales de construccion.
Cuerpo:
Hierro fundido en stock. A pedido en Aluminio
Manga: PGR, Sintética o Viton
Clase ANSI 125/150 en stock. A pedido en Clase 250/300.
Conexion Piloto Neumatico 1/4” NPT

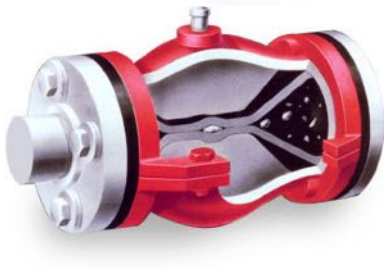

VALVULA PINCH TIPO A MANGA PGR O CAUCHO NATURAL					
CODIGO	CONEXION INCH	PRESION TRABAJO PSI	LARGO F-F	ALTURA A	Peso Lb
VALRED001	1”	150	5”	4 1/4”	9
VALRED002	1 1-2”	150	7”	5”	17
VALRED003	2”	150	9”	6 1/2”	32
VALRED004	2 1/2”	150	10”	7”	40
VALRED005	3”	150	12”	8”	55
VALRED006	4”	150	12 1/2”	10 5/8”	85
VALRED007	5”	150	16 1/2”	11 1/2”	119
VALRED008	6”	150	20”	13 1/2”	166
VALRED009	8”	125	22”	16 1/4”	235
VALRED010	10”	100	24”	21”	425

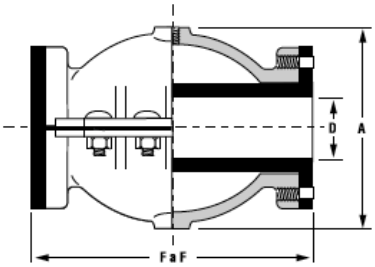

VALVULA PINCH TIPO A MANGA SINTETICA					
CODIGO	CONEXION INCH	PRESION TRABAJO PSI	LARGO F-F	ALTURA A	Peso Lb
VALRED011	1”	150	5”	4 1/4”	9
VALRED012	1 1-2”	150	7”	5”	17
VALRED013	2”	150	9”	6 1/2”	32
VALRED014	2 1/2”	150	10”	7”	40
VALRED015	3”	150	12”	8”	55
VALRED016	4”	150	12 1/2”	10 5/8”	85
VALRED017	5”	150	16 1/2”	11 1/2”	119
VALRED018	6”	150	20”	13 1/2”	166
VALRED019	8”	125	22”	16 1/4”	235
VALRED020	10”	100	24”	21”	425

VALVULA PINCH TIPO A MANGA VITON					
CODIGO	CONEXION INCH	PRESION TRABAJO PSI	LARGO F-F	ALTURA A	Peso Lb
VALRED021	1”	150	5”	4 1/4”	9
VALRED022	1 1-2”	150	7”	5”	17
VALRED023	2”	150	9”	6 1/2”	32
VALRED024	2 1/2”	150	10”	7”	40
VALRED025	3”	150	12”	8”	55
VALRED026	4”	150	12 1/2”	10 5/8”	85
VALRED027	5”	150	16 1/2”	11 1/2”	119
VALRED028	6”	150	20”	13 1/2”	166
VALRED029	8”	125	22”	16 1/4”	235
VALRED030	10”	100	24”	21”	425

REPUESTOS VALVULAS PINCH TIPO A MARCA RED VALVE

DESCRIPCIÓN:

Cierra hermeticamente a los solidos
Sin cavidades ni puntos muertos que obstaculicen el funcionamiento de la valvula.
Rentable y sin mantenimiento.
Materiales de construccion.
Manga: PGR, Sintética o Viton
Clase ANSI 125/150 en stock. A pedido en Clase 250/300.
Conexion Piloto Neumatico 1/4" NPT

Red Valve Company

Tideflex Technologies

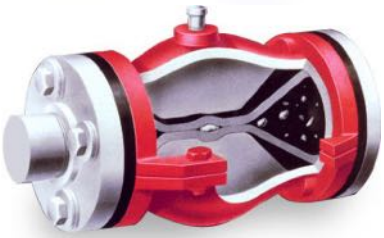

Seleccion De Elastomeros

Red Valve Co. ofrece una variedad de elastomeros, dependiendo de cada aplicación especifica

Elastomero	Temp.	Resistente A:	Afectado Por:	Ventajas
Hule (Caucho)	50°F a 180°F	Quimicos no-severos, Acidos organicos Alcohol, Sal.	Ozono, Acidos Fuertes Bases, Aceites, Solventes Hidrocarburos.	Excelente sellando, Fuerte, Resistente a la abrasión, Responde a la señal de instrumentos, Buena memoria.
Neoprene	50°F a 220°F	Acidos moderado, y Quimicos, Ozono Aceites, y Grasas.	Acidos oxidantes Esters, Ketones, Aromaticos, Nitro, Hidrocarburos Clorinados.	Excelente resistentes la abrasión.
Clorobutilo	–60°F a 300°F	Animales, Vegetales Aceites, y Grasas.	Aceites, Solventes Hidrocarburos Aromaticos.	Resistente a la abrasión.
Buna-N	40°F a 240°F	Hidrocarburos, Aceites Aceites, Grasas, Fluidos hidraulicos Quilicos y Solventes.	Ozono, Ketone Esters, Aldrhydes Nitro, Clorinados, Hydrocarburos, MEK, Solventes polares.	Resistente a la abrasión.
Hypalon®	60°F a 275°F	Acidos fuertes, Bases, Freons, Hidroxidos, Ozono, Alcohol, Etching, Alkaline, Soluciones de Hipoclorito.	Ketones, Esters, Clorinados, Nitro, Hidrcarburos & Aromaticos.	Excelente resistente a la abrasión.
EPDM	–60°F a 300°F	Animales, Vegetales, Aceites, Grasas, y Ozono.	Aceite mineral, Solventes, Hidrocarburos, aromaticos.	Muy resistente a la abrasión.
Viton®	–10°F a 400°F	Hidrocarburos, Muchos Acidos, Aceites vegetales.	Ketones, Esters, Productos que contengan nitro.	Resistente a altas temperaturas.

Elastomeros de Grado Alimenticio — Algunos de estos elastomeros están disponibles, con la aprovacion de la Administracion del Departmento de Alimentos. Disponibles en color blanco, para Bebidas, Alimentos, y Aplicaciones Farmaceuticas.

MANGA REPUESTO PINCH TIPO A MATERIAL PGR O CAUCHO NATURAL		
CODIGO	CONEXION INCH	PRESION TRABAJO PSI
VALRED031	1"	150
VALRED032	1 1-2"	150
VALRED033	2"	150
VALRED034	2 1/2"	150
VALRED035	3"	150
VALRED036	4"	150
VALRED037	5"	150
VALRED038	6"	150
VALRED039	8"	125
VALRED040	10"	100

MANGA REPUESTO PINCH TIPO A MATERIAL SINTETICA		
CODIGO	CONEXION INCH	PRESION TRABAJO PSI
VALRED041	1"	150
VALRED042	1 1-2"	150
VALRED043	2"	150
VALRED044	2 1/2"	150
VALRED045	3"	150
VALRED046	4"	150
VALRED047	5"	150
VALRED048	6"	150
VALRED049	8"	125
VALRED050	10"	100

MANGA REPUESTO PINCH TIPO A MATERIAL VITON		
CODIGO	CONEXION INCH	PRESION TRABAJO PSI
VALRED051	1"	150
VALRED052	1 1-2"	150
VALRED053	2"	150
VALRED054	2 1/2"	150
VALRED055	3"	150
VALRED056	4"	150
VALRED057	5"	150
VALRED058	6"	150
VALRED059	8"	125
VALRED060	10"	100

VALVULAS PINCH SERIE 5200 MARCA RED VALVE

DESCRIPCIÓN:

-Alto ciclo de vida, control continuo
-La manga es la unica parte en contacto con los medios
-Elimina la necesidad de estar cambiando cuerpo completo
-Eleccion de tipo de mangas segun fluido.
-Capaz de controlar el flujo exacto, de manera bidireccional y hermetico.

***VALVULA CON EJE LIBRE**

Puede ser automatizada con actuador Neumatico, Electrico o Hidraulico.
-Cuerpo: Hierro ductil
-Bridas: ANSI B 16.5 Clase 150 tambien disponibles en DIN, ASA o BS
-Diametros hasta 72”

VALVULA EJE LIBRE PINCH SERIE 5200 MANGA PGR O CAUCHO NATURAL					
CODIGO	CONEXION INCH	PRESION TRABAJO PSI	LARGO L	ALTURA H	Peso Lb
VALRED061	1”	150	7 1/4”	2 7/16”	50
VALRED062	1 1-2”	150	8 3/4”	2 3/4”	95
VALRED063	2”	150	10”	3 1/2”	125
VALRED064	2 1/2”	150	10 7/8”	4”	150
VALRED065	3”	150	11 3/4”	4 1/4”	185
VALRED066	4”	150	13 7/8”	6 5/8”	225
VALRED067	5”	150	16 1/2”	7 1/4”	280
VALRED068	6”	150	17 3/4”	7 5/8”	305
VALRED069	8”	125	21 3/8”	9 1/8”	395
VALRED070	10”	100	26 1/2”	11”	520

VALVULA EJE LIBRE PINCH SERIE 5200 MANGA SINTETICA					
CODIGO	CONEXION INCH	PRESION TRABAJO PSI	LARGO L	ALTURA H	Peso Lb
VALRED071	1”	150	7 1/4”	2 7/16”	50
VALRED072	1 1-2”	150	8 3/4”	2 3/4”	95
VALRED073	2”	150	10”	3 1/2”	125
VALRED074	2 1/2”	150	10 7/8”	4”	150
VALRED075	3”	150	11 3/4”	4 1/4”	185
VALRED076	4”	150	13 7/8”	6 5/8”	225
VALRED077	5”	150	16 1/2”	7 1/4”	280
VALRED078	6”	150	17 3/4”	7 5/8”	305
VALRED079	8”	125	21 3/8”	9 1/8”	395
VALRED080	10”	100	26 1/2”	11”	520

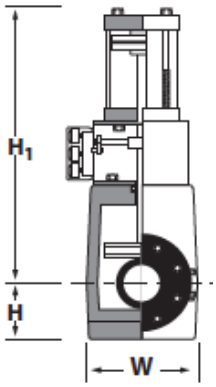

VALVULA EJE LIBRE PINCH SERIE 5200 MANGA VITON					
CODIGO	CONEXION INCH	PRESION TRABAJO PSI	LARGO L	ALTURA H	Peso Lb
VALRED081	1”	150	7 1/4”	2 7/16”	50
VALRED082	1 1-2”	150	8 3/4”	2 3/4”	95
VALRED083	2”	150	10”	3 1/2”	125
VALRED084	2 1/2”	150	10 7/8”	4”	150
VALRED085	3”	150	11 3/4”	4 1/4”	185
VALRED086	4”	150	13 7/8”	6 5/8”	225
VALRED087	5”	150	16 1/2”	7 1/4”	280
VALRED088	6”	150	17 3/4”	7 5/8”	305
VALRED089	8”	125	21 3/8”	9 1/8”	395
VALRED090	10”	100	26 1/2”	11”	520

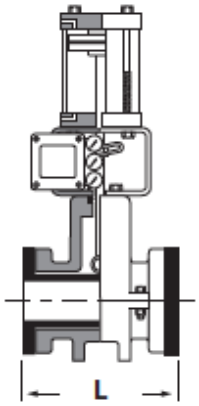

REPUESTOS VALVULAS PINCH SERIE 5200 MARCA RED VALVE

DESCRIPCIÓN:

Alto ciclo de vida, control continuo
La manga es la unica parte en contacto con los medios
Eleccion de tipo de mangas segun fluido.
Capaz de controlar el flujo exacto, de manera bidireccional y hermetico.
Bridas: ANSI B 16.5 Clase 150
Bridas DIN, ASA o BS tambien disponibles
Diametros hasta 72”

Seleccion De Elastomeros

Red Valve Co. ofrece una variedad de elastomeros, dependiendo de cada aplicación especifica

Elastomero	Temp.	Resistente A:	Afectado Por:	Ventajas
Hule (Caucho)	50°F a 180°F	Quimicos no-severos, Acidos organicos Alcohol, Sal.	Ozono, Acidos Fuertes Bases, Aceites, Solventes Hidrocarburos.	Excelente sellando, Fuerte, Resistente a la abrasión. Responde a la señal de instrumentos, Buena memoria.
Neopreno	50°F a 220°F	Acidos moderado, y Quimicos, Ozono Aceites, y Grasas.	Acidos oxidantes Esters, Ketones, Aromaticos, Nitro, Hidrocarburos Clorinados.	Excelente resistentes la abrasión.
Clorobutilo	–60°F a 300°F	Animales, Vegetales Aceites, y Grasas.	Aceites, Solventes Hidrocarburos Aromaticos.	Resistente a la abrasión.
Buna-N	40°F a 240°F	Hidrocarburos, Aceites Aceites, Grasas, Fluidos hidraulicos Quilicos y Solventes.	Ozono, Ketone Esters, Aldehydes Nitro, Clorinados, Hydrocarburos, MEK, Solventes polares.	Resistente a la abrasión.
Hypalon®	60°F a 275°F	Acidos fuertes, Bases, Freons, Hidroxidos, Ozono, Alcohol, Etching, Alkaline, Soluciones de Hipoclorito.	Ketones, Esters, Clorinados, Nitro, Hidrcarburos & Aromaticos.	Excelente resistente a la abrasión.
EPDM	–60°F a 300°F	Animales, Vegetales, Aceites, Grasas, y Ozono.	Aceite mineral, Solventes. Hidrocarburos, aromaticos.	Muy resistente a la abrasión.
Viton®	–10°F a 400°F	Hidrocarburos, Muchos Acidos, Aceites vegetales.	Ketones, Esters, Productos que contengan nitro.	Resistente a altas temperaturas.

Elastomeros de Grado Alimenticio — Algunos de estos elastomeros están disponibles, con la aprovacion de la Administracion del Departmento de Alimentos. Disponibles en color blanco, para Bebidas, Alimentos, y Aplicaciones Farmaceuticas.

Manga Estándar

Actua como tubería ajustable a la magnitud de flujo, la manga de la válvula de restricción es el núcleo de cada válvula de control. Las válvulas estándar de pellizco de Red Valve se fabrican para satisfacer los más altos estandares técnicos y están reforzadas con materiales fuertes y duraderos. Disponibles en varios diseños de elastómeros corrugados, las mangas normales de Red Valve no tienen igual en su resistencia contra abrasiones y son más duraderas que las válvulas metalicas convencionales.

Manga Cónica

Ideal para el control de estrangulamiento, la guarnición de manga cónica de Red Valve crea una disminución de presión diseñada para estar al nivel de flujo apropiado para la aplicación. Con hule de desgaste adicional en el lado aguas abajo, la manga cónica de Red Valve proporciona servicio óptimo con un mínimo de retención dentro de la manga.

MANGA ESTANDAR REPUESTO PINCH SERIE 5200 MATERIAL PGR O CAUCHO NATURAL

CODIGO	CONEXION INCH	PRESION TRABAJO PSI
VALRED091	1”	150
VALRED092	1 1-2”	150
VALRED093	2”	150
VALRED094	2 1/2”	150
VALRED095	3”	150
VALRED096	4”	150
VALRED097	5”	150
VALRED098	6”	150
VALRED099	8”	125
VALRED100	10”	100

MANGA ESTANDAR REPUESTO PINCH SERIE 5200 MATERIAL SINTETICO

CODIGO	CONEXION INCH	PRESION TRABAJO PSI
VALRED101	1”	150
VALRED102	1 1-2”	150
VALRED103	2”	150
VALRED104	2 1/2”	150
VALRED105	3”	150
VALRED106	4”	150
VALRED107	5”	150
VALRED108	6”	150
VALRED109	8”	125
VALRED110	10”	100

MANGA ESTANDAR REPUESTO PINCH SERIE 5200 MATERIAL VITON

CODIGO	CONEXION INCH	PRESION TRABAJO PSI
VALRED111	1”	150
VALRED112	1 1-2”	150
VALRED113	2”	150
VALRED114	2 1/2”	150
VALRED115	3”	150
VALRED116	4”	150
VALRED117	5”	150
VALRED118	6”	150
VALRED119	8”	125
VALRED120	10”	100

VALVULAS PINCH SERIE 70 MARCA RED VALVE

Red Valve Company

Tideflex Technologies

DESCRIPCIÓN:

- Cuerpo Abierto y Accion Manual
- Construccion de marco abierto de peso ligero
- Posicion de la valvula visible al instante
- Puede adaptarse a dimensiones especiales cara a cara
- Eleccion de tipo de mangas segun fluido.

Materiales de construccion

- Marco: Acero al carbono fabricado
- Bridas: Clase ANSI 125-150
- Diametros hasta 48”

VALVULA PINCH MANUAL SERIE 70 MANGA PGR O CAUCHO NATURAL

CODIGO	CONEXION INCH	PRESION TRABAJO PSI	LARGO F-F	ALTURA B	Peso Lb
VALRED121	1”	150	5 1/2”	10 1/2”	15
VALRED122	1 1-2”	150	6 1/2”	12”	20
VALRED123	2”	150	7”	15 3/4”	25
VALRED124	2 1/2”	150	7 1/2”	16 1/4”	36
VALRED125	3”	150	8”	16 1/4”	40
VALRED126	4”	150	9”	17 1/2”	50
VALRED127	5”	150	10”	24 1/2”	100
VALRED128	6”	150	10 1/2”	24 1/4”	100
VALRED129	8”	125	16”	34”	180
VALRED130	10”	100	20”	37”	200

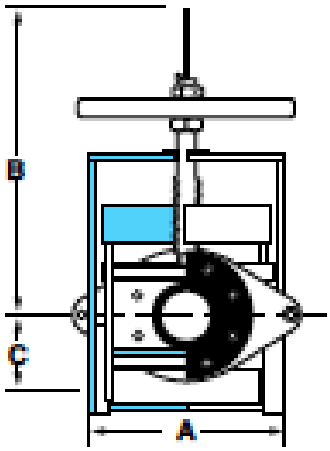

VALVULA PINCH MANUAL SERIE 70 MANGA SINTETICA

CODIGO	CONEXION INCH	PRESION TRABAJO PSI	LARGO F-F	ALTURA B	Peso Lb
VALRED131	1”	150	5 1/2”	10 1/2”	50
VALRED132	1 1-2”	150	6 1/2”	12”	95
VALRED133	2”	150	7”	15 3/4”	125
VALRED134	2 1/2”	150	7 1/2”	16 1/4”	150
VALRED135	3”	150	8”	16 1/4”	185
VALRED136	4”	150	9”	17 1/2”	225
VALRED137	5”	150	10”	24 1/2”	280
VALRED138	6”	150	10 1/2”	24 1/4”	305
VALRED139	8”	125	16”	34”	395
VALRED140	10”	100	20”	37”	520

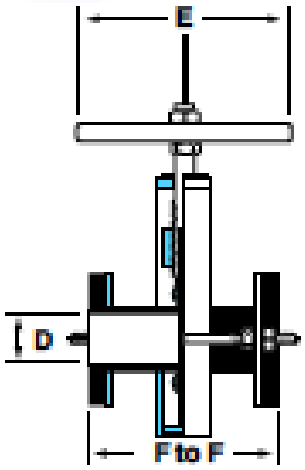

VALVULA PINCH MANUAL SERIE 70 MANGA VITON

CODIGO	CONEXION INCH	PRESION TRABAJO PSI	LARGO F-F	ALTURA B	Peso Lb
VALRED141	1”	150	5 1/2”	10 1/2”	50
VALRED142	1 1-2”	150	6 1/2”	12”	95
VALRED143	2”	150	7”	15 3/4”	125
VALRED144	2 1/2”	150	7 1/2”	16 1/4”	150
VALRED145	3”	150	8”	16 1/4”	185
VALRED146	4”	150	9”	17 1/2”	225
VALRED147	5”	150	10”	24 1/2”	280
VALRED148	6”	150	10 1/2”	24 1/4”	305
VALRED149	8”	125	16”	34”	395
VALRED150	10”	100	20”	37”	520

REPUESTOS VALVULAS PINCH SERIE 70 MARCA RED VALVE

DESCRIPCIÓN:

Alto ciclo de vida, control continuo
La manga es la unica parte en contacto con los medios
Eleccion de tipo de mangas segun fluido.
Capaz de controlar el flujo exacto, de manera bidireccional y hermetico.
Bridas: ANSI B 16.5 Clase 150
Diametros hasta 48”

Seleccion De Elastomeros

Red Valve Co. ofrece una variedad de elastomeros, dependiendo de cada aplicación especifica

Elastomero	Temp.	Resistente A:	Afectado Por:	Ventajas
Hule (Caucho)	50°F a 180°F	Quimicos no-severos, Acidos organicos Alcohol, Sal.	Ozono, Acidos Fuertes Bases, Aceites, Solventes Hidrocarburos.	Excelente sellando, Fuerte, Resistente a la abrasión. Responde a la señal de instrumentos, Buena memoria.
Neoprene	50°F a 220°F	Acidos moderado, y Quimicos, Ozono Aceites, y Grasas.	Acidos oxidantes Esters, Ketones, Aromaticos, Nitro, Hidrocarburos Clorinados.	Excelente resistentes la abrasión.
Clorobutilo	–60°F a 300°F	Animales, Vegetales Aceites, y Grasas.	Aceites, Solventes Hidrocarburos Aromaticos.	Resistente a la abrasión.
Buna-N	40°F a 240°F	Hidrocarburos, Aceites Aceites, Grasas, Fluidos hidraulicos Quilicos y Solventes.	Ozono, Ketone Esters, Aldehydes Nitro, Clorinados, Hydrocarburos, MEK, Solventes polares.	Resistente a la abrasión.
Hypalon®	60°F a 275°F	Acidos fuertes, Bases, Freons, Hidroxidos, Ozono, Alcohol, Etching, Alkaline, Soluciones de Hipoclorito.	Ketones, Esters, Clorinados, Nitro, Hidrcarburos & Aromaticos.	Excelente resistente a la abrasión.
EPDM	–60°F a 300°F	Animales, Vegetales, Aceites, Grasas, y Ozono.	Aceite mineral, Solventes, Hidrocarburos, aromaticos.	Muy resistente a la abrasión.
Viton®	–10°F a 400°F	Hidrocarburos, Muchos Acidos, Aceites vegetales.	Ketones, Esters, Productos que contengan nitro.	Resistente a altas temperaturas.

Elastomeros de Grado Alimenticio — Algunos de estos elastomeros están disponibles, con la aprovacion de la Administracion del Departmento de Alimentos. Disponibles en color blanco, para Bebidas, Alimentos, y Aplicaciones Farmaceuticas.

Manga Estándar

Actua como tubería ajustable a la magnitud de flujo, la manga de la válvula de restricción es el núcleo de cada válvula de control. Las válvulas estándar de pellizco de Red Valve se fabrican para satisfacer los más altos estandares técnicos y están reforzadas con materiales fuertes y duraderos. Disponibles en varios diseños de elastómeros corrugados, las mangas normales de Red Valve no tienen igual en su resistencia contra abrasiones y son más duraderas que las válvulas metalicas convencionales.

Manga Cónica

Ideal para el control de estrangulamiento, la guarnición de manga cónica de Red Valve crea una disminución de presión diseñada para estar al nivel de flujo apropiado para la aplicación. Con hule de desgaste adicional en el lado aguas abajo, la manga cónica de Red Valve proporciona servicio óptimo con un mínimo de retención dentro de la manga.

MANGA ESTANDAR REPUESTO PINCH SERIE 70 MATERIAL PGR O CAUCHO NATURAL

CODIGO	CONEXION INCH	PRESION TRABAJO PSI
VALRED151	1”	150
VALRED152	1 1-2”	150
VALRED153	2”	150
VALRED154	2 1/2”	150
VALRED155	3”	150
VALRED156	4”	150
VALRED157	5”	150
VALRED158	6”	150
VALRED159	8”	125
VALRED160	10”	100

MANGA ESTANDAR REPUESTO PINCH SERIE 70 MATERIAL SINTETICO

CODIGO	CONEXION INCH	PRESION TRABAJO PSI
VALRED161	1”	150
VALRED162	1 1-2”	150
VALRED163	2”	150
VALRED164	2 1/2”	150
VALRED165	3”	150
VALRED166	4”	150
VALRED167	5”	150
VALRED168	6”	150
VALRED169	8”	125
VALRED170	10”	100

MANGA ESTANDAR REPUESTO PINCH SERIE 70 MATERIAL VITON

CODIGO	CONEXION INCH	PRESION TRABAJO PSI
VALRED171	1”	150
VALRED172	1 1-2”	150
VALRED173	2”	150
VALRED174	2 1/2”	150
VALRED175	3”	150
VALRED176	4”	150
VALRED177	5”	150
VALRED178	6”	150
VALRED179	8”	125
VALRED180	10”	100

VALVULAS PINCH SERIE 75 MARCA RED VALVE

DESCRIPCIÓN:

- Cuerpo Cerrado y accion manual
- Misma cara a cara que las valvulas de compuerta, tapon o bola
- La manga es la unica parte en contacto con fluido
- Diseno 100 por ciento apertura completa
- Cierre bidireccional a prueba de burbujas
- Eleccion de tipo de mangas segun fluido.

Materiales de construccion

- Cuerpo: Hierro fundido en Stock o Aluminio a pedido
- Bridas: Clase ANSI 125-150
- Diametros hasta 48”

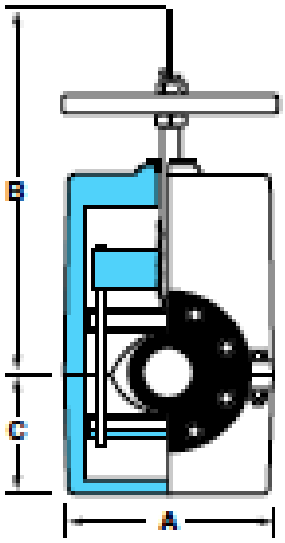

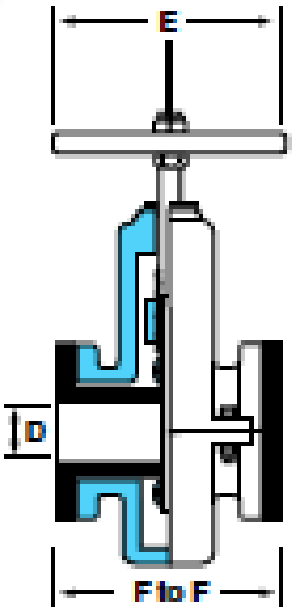

VALVULA PINCH MANUAL SERIE 75 MANGA PGR O CAUCHO NATURAL					
CODIGO	CONEXION INCH	PRESION TRABAJO PSI	LARGO F-F	ALTURA B	Peso Lb
VALRED181	1”	150	5 1/2”	10 1/2”	15
VALRED182	1 1-2”	150	6 1/2”	12”	20
VALRED183	2”	150	7”	15 3/4”	25
VALRED184	2 1/2”	150	7 1/2”	16 1/4”	36
VALRED185	3”	150	8”	16 1/4”	40
VALRED186	4”	150	9”	17 1/2”	50
VALRED187	5”	150	10”	24 1/2”	100
VALRED188	6”	150	10 1/2”	24 1/4”	100
VALRED189	8”	125	16”	34”	180
VALRED190	10”	100	20”	37”	200

VALVULA PINCH MANUAL SERIE 75 MANGA SINTETICA					
CODIGO	CONEXION INCH	PRESION TRABAJO PSI	LARGO F-F	ALTURA B	Peso Lb
VALRED191	1”	150	5 1/2”	10 1/2”	50
VALRED192	1 1-2”	150	6 1/2”	12”	95
VALRED193	2”	150	7”	15 3/4”	125
VALRED194	2 1/2”	150	7 1/2”	16 1/4”	150
VALRED195	3”	150	8”	16 1/4”	185
VALRED196	4”	150	9”	17 1/2”	225
VALRED197	5”	150	10”	24 1/2”	280
VALRED198	6”	150	10 1/2”	24 1/4”	305
VALRED199	8”	125	16”	34”	395
VALRED200	10”	100	20”	37”	520

VALVULA PINCH MANUAL SERIE 75 MANGA VITON					
CODIGO	CONEXION INCH	PRESION TRABAJO PSI	LARGO F-F	ALTURA B	Peso Lb
VALRED201	1”	150	5 1/2”	10 1/2”	50
VALRED202	1 1-2”	150	6 1/2”	12”	95
VALRED203	2”	150	7”	15 3/4”	125
VALRED204	2 1/2”	150	7 1/2”	16 1/4”	150
VALRED205	3”	150	8”	16 1/4”	185
VALRED206	4”	150	9”	17 1/2”	225
VALRED207	5”	150	10”	24 1/2”	280
VALRED208	6”	150	10 1/2”	24 1/4”	305
VALRED209	8”	125	16”	34”	395
VALRED210	10”	100	20”	37”	520

REPUESTOS VALVULAS PINCH SERIE 75 MARCA RED VALVE

DESCRIPCIÓN:

- Alto ciclo de vida, control continuo
- La manga es la unica parte en contacto con los medios
- Eleccion de tipo de mangas segun fluido.
- Capaz de controlar el flujo exacto, de manera bidireccional y hermetico.
- Bridas: ANSI B 16.5 Clase 150
- Diametros hasta 48”

Seleccion De Elastomeros

Red Valve Co. ofrece una variedad de elastomeros, dependiendo de cada aplicación especifica

Elastomero	Temp.	Resistente A:	Afectado Por:	Ventajas
Hule (Caucho)	50°F a 180°F	Quimicos no-severos, Acidos organicos Alcohol, Sal.	Ozono, Acidos Fuertes Bases, Aceites, Solventes Hidrocarburos.	Excelente sellando, Fuerte, Resistente a la abrasión. Responde a la señal de instrumentos, Buena memoria.
Neoprene	50°F a 220°F	Acidos moderado, y Quimicos, Ozono Aceites, y Grasas.	Acidos oxidantes Esters, Ketones, Aromaticos, Nitro, Hidrocarburos Clorinados.	Excelente resistentes la abrasión.
Clorobutilo	–60°F a 300°F	Animales, Vegetales Aceites, y Grasas.	Aceites, Solventes Hidrocarburos Aromaticos.	Resistente a la abrasión.
Buna-N	40°F a 240°F	Hidrocarburos, Aceites Aceites, Grasas, Fluidos hidraulicos Quilicos y Solventes.	Ozono, Ketone Esters, Aldehydes Nitro, Clorinados, Hydrocarburos, MEK, Solventes polares.	Resistente a la abrasión.
Hypalon®	60°F a 275°F	Acidos fuertes, Bases, Freons, Hidroxidos, Ozono, Alcohol, Etching, Alkalina, Soluciones de Hipoclorito.	Ketones, Esters, Clorinados, Nitro, Hidrcarburos & Aromaticos.	Excelente resistente a la abrasión.
EPDM	–60°F a 300°F	Animales, Vegetales, Aceites, Grasas, y Ozono.	Aceite mineral, Solventes, Hidrocarburos, aromaticos.	Muy resistente a la abrasión.
Viton®	–10°F a 400°F	Hidrocarburos, Muchos Acidos, Aceites vegetales.	Ketones, Esters, Productos que contengan nitro.	Resistente a altas temperaturas.

Elastomeros de Grado Alimenticio — Algunos de estos elastomeros están disponibles, con la aprovacion de la Administracion del Departmento de Alimentos. Disponibles en color blanco, para Bebidas, Alimentos, y Aplicaciones Farmaceuticas.

Manga Estándar

Actua como tubería ajustable a la magnitud de flujo, la manga de la válvula de restricción es el núcleo de cada válvula de control. Las válvulas estándar de pellizco de Red Valve se fabrican para satisfacer los más altos estandares técnicos y están reforzadas con materiales fuertes y duraderos. Disponibles en varios diseños de elastómeros corrugados, las mangas normales de Red Valve no tienen igual en su resistencia contra abrasiones y son más duraderas que las válvulas metalicas convencionales.

Manga Cónica

Ideal para el control de estrangulamiento, la guarnición de manga cónica de Red Valve crea una disminución de presión diseñada para estar al nivel de flujo apropiado para la aplicación. Con hule de desgaste adicional en el lado aguas abajo, la manga cónica de Red Valve proporciona servicio óptimo con un mínimo de retención dentro de la manga.

MANGA ESTANDAR REPUESTO PINCH SERIE 75 MATERIAL PGR O CAUCHO NATURAL

CODIGO	CONEXION INCH	PRESION TRABAJO PSI
VALRED211	1”	150
VALRED212	1 1-2”	150
VALRED213	2”	150
VALRED214	2 1/2”	150
VALRED215	3”	150
VALRED216	4”	150
VALRED217	5”	150
VALRED218	6”	150
VALRED219	8”	125
VALRED220	10”	100

MANGA ESTANDAR REPUESTO PINCH SERIE 75 MATERIAL SINTETICO

CODIGO	CONEXION INCH	PRESION TRABAJO PSI
VALRED221	1”	150
VALRED222	1 1-2”	150
VALRED223	2”	150
VALRED224	2 1/2”	150
VALRED225	3”	150
VALRED226	4”	150
VALRED227	5”	150
VALRED228	6”	150
VALRED229	8”	125
VALRED230	10”	100

MANGA ESTANDAR REPUESTO PINCH SERIE 75 MATERIAL VITON

CODIGO	CONEXION INCH	PRESION TRABAJO PSI
VALRED231	1”	150
VALRED232	1 1-2”	150
VALRED233	2”	150
VALRED234	2 1/2”	150
VALRED235	3”	150
VALRED236	4”	150
VALRED237	5”	150
VALRED238	6”	150
VALRED239	8”	125
VALRED240	10”	100

VALVULAS CUCHILLO SERIE D MARCA RED VALVE

DESCRIPCIÓN:

- Ideal para servicio de lechada abrasiva dificil
- Asientos de cartucho de elastomero reemplazables
- Puerta de acero inoxidable de alta resistencia de 150 psi
- Cierre bidireccional y hermetico

Materiales de construccion

Cuerpo:

- Hierro fundido en Stock con diametros de hasta 24 INCH
- Acero fabricado de mas de 24 INCH
- Acero inoxidable 304 opcional o acero inoxidable 316

Cuchilla:

- ASTM A240 T-316 en Stock
- Opcional a Pedido 17-4 Ph, Hastelloy C o Acero inoxidable 316 recubierto de teflon

Clase ANSI 125-150

Materiales Sellos:

- PGR/Caucho Natural
- Opcional Accesorios: Buna-N, EPDM o Viton

Diametros de hasta 72” a pedido.

VALVULA CUCHILLA MANUAL SERIE D MANGA PGR O CAUCHO NATURAL				
CODIGO	CONEXION INCH	PRESION TRABAJO PSI	LARGO F-F	ALTURA H1
VALGUI001	3”	150	2”	17 1/8”
VALGUI002	4”	150	2”	18 1/4”
VALGUI003	6”	150	2 1/4”	21 1/16”
VALGUI004	8”	150	2 3/4”	26 9/16”
VALGUI005	10”	150	2 3/4”	32 7/16”
VALGUI006	12”	100	3”	37”
*VALGUI007	8”	150	2 3/4”	26 9/16”
*VALGUI008	10”	150	2 3/4”	32 7/16”
*VALGUI009	12”	100	3”	37”

* CON OPERACION MEDIANTE CAJA REDUCTORA

ASIENTO REPUESTO CUCHILLA SERIE D MATERIAL SINTETICO		
CODIGO	CONEXION INCH	PRESION TRABAJO PSI
VALGUI010	3”	150
VALGUI011	4”	150
VALGUI012	6”	150
VALGUI013	8”	150
VALGUI014	10”	150
VALGUI015	12”	150

ASIENTO REPUESTO CUCHILLA SERIE D MATERIAL VITON		
CODIGO	CONEXION INCH	PRESION TRABAJO PSI
VALGUI017	3”	150
VALGUI018	4”	150
VALGUI019	6”	150
VALGUI020	8”	150
VALGUI021	10”	150
VALGUI022	12”	150

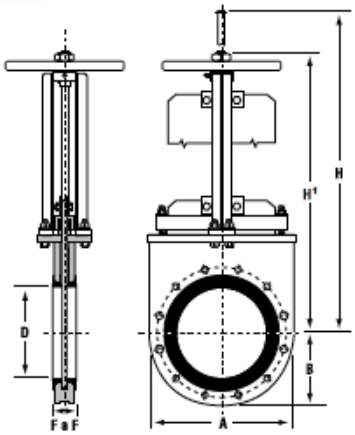

VALVULAS CUCHILLO SERIE DX MARCA RED VALVE

DESCRIPCIÓN:

- Totalmente revestida de elastomero
- Apertura de puerto completo al 100 por ciento
- Los asientos resistentes a la abrasión son reemplazables en terreno y entregan un cierre bi-direccional, hermético a las fugas y al goteo.
- El Aspa limpiadora elimina la necesidad de empaques / empaquetaduras.
- Característica de bloqueo abierto / cerrado.
- Horquilla de hierro dúctil robusta y resistente a la corrosión.
- Graseras para la lubricación de la compuerta y el vástago.

Materiales de construccion

Cuerpo:

- Hierro ductil estandar 3 a 24 INCH
- Fabricado 26 a 36 INCH

Mangas

- PGR o Caucho Natural

-Alternativas: Neopreno, Hypalon, Clorobutilo, BUNA-N, EPDM o Viton

Material Cuchilla:

- Estandar: Compuerta de acero inoxidable 316L de servicio pesado (heavy-duty)
- Opcional: Acero inoxidable 316 impregnado con teflon, 317, pH 17-4, jessop 700, ferralion 255, aleacion 20, C-276, otras cuchillas de alta aleacion disponibles
- Clase ANSI 125/150

VALVULA CUCHILLA MANUAL SERIE D MANGA PGR O CAUCHO NATURAL				
CODIGO	CONEXION INCH	PRESION TRABAJO PSI	LARGO F-F	ALTURA H1
VALGUI024	3”	150	6,875”	17 1/8”
VALGUI025	4”	150	6,875”	18 1/4”
VALGUI026	6”	150	7”	21 1/16”
VALGUI027	8”	150	7,25”	26 9/16”
VALGUI028	10”	150	8,875”	32 7/16”
VALGUI029	12”	150	10,125”	37”

ASIENTO REPUESTO CUCHILLA SERIE DX MATERIAL SINTETICO		
CODIGO	CONEXION INCH	PRESION TRABAJO PSI
VALGUI030	3”	150
VALGUI031	4”	150
VALGUI032	6”	150
VALGUI033	8”	150
VALGUI034	10”	150
VALGUI035	12”	150

ASIENTO REPUESTO CUCHILLA SERIE DX MATERIAL VITON		
CODIGO	CONEXION INCH	PRESION TRABAJO PSI
VALGUI037	3”	150
VALGUI038	4”	150
VALGUI039	6”	150
VALGUI040	8”	150
VALGUI041	10”	150
VALGUI042	12”	150

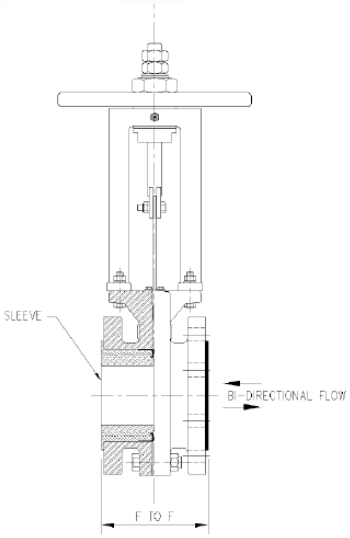

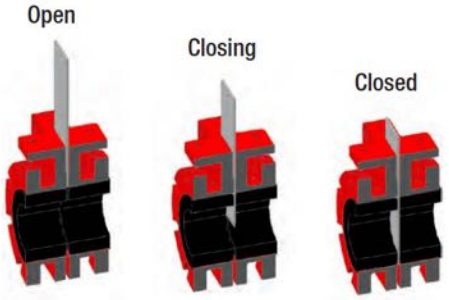

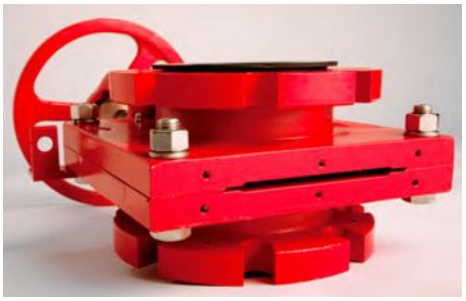

VALVULAS CUCHILLA UNIDIRECCIONAL U-250 LUG VALVE V-TORK

DESCRIPCIÓN:

La válvula de guillotina unidireccional V- TORK® U-250 está diseñada para manejar lodos pesados, pasta de papel y fluidos corrosivos en distintas industrias de proceso.
Cuenta con un cuerpo de fundición de una sola pieza con compuerta inoxidable y un asiento metálico o elástico reemplazable que proporciona un 100% de estanqueidad, mayor vida útil y mayor fiabilidad. La amplia variedad de accesorios hace que la válvula sea adecuada para aplicaciones húmedas y secas.

Materiales de construccion

Cuerpo:
- CF8M en Stock
- Cuerpos Opcional otros materiales.

Cuchilla:
- 304SS en Stock
- Opcional a Pedido
- Clase ANSI 125-150

Materiales Sellos:
- PTFE en Stock
- Diametros de hasta 60” a pedido.

ITEM	MATERIALES
BODY	DUCTIL IRON / CAST IRON / CAST STEEL / CF8 / CF8M / CG8M / CKMCuN
GLAND	DUCTIL IRON / CAST IRON / CAST STEEL / CF8 / CF8M / CG8M / CKMCuN
GATE	ASTM A240 Gr. SS 410 / SS 304SS 316 / SS316L / SS117L / S31254 SMO
SEAT	METAL INTEGRAL TO BODY / SOFT SEAT WITH METAL BACK UP RING - REPLACEABLE METAL SEAT
GLAND PACKING	PTFE IMPREGNATE / SOFT SEAT WITH METAL BACK UP RING - REPLACEABLE METAL SEAT
SUPPORT PLATE	CARBON STEEL / STAINLESS STEEL
RETAINER RING	CARBON STEEL / STAINLESS STEEL
FASTENERS	CARBON STEEL / STAINLESS STEEL

DN	A	B	C	H1	H2
50	48	225	115	420	415
80	51	225	115	475	495
100	51	225	115	520	560
150	57	225	140	650	710
200	70	310	175	820	870
250	70	310	220	1020	1040
300	76	310	220	1120	1190
350	76	410	227	1320	1390
400	89	410	227	1425	1540
450	89	550	382	1600	1710
500	114	550	382	1700	1870
600	114	550	382	2020	2175
700	114	800	444	2575	2550
750	117	800	444	2700	2725
800	117	800	444	3480	2854
900	117	800	515	3800	3200
1000	117	800	515	3980	3485

VALVULA CUCHILLA MANUAL UNI-DIRECCIONAL SERIE U-250 ASIENTO EPDM				
CODIGO	C O N E X I O N INCH	BODY	GATE	PACKING
VALGUI050	2”	CF8M	304SS	PTFE
VALGUI051	3”	CF8M	304SS	PTFE
VALGUI052	4”	CF8M	304SS	PTFE
VALGUI053	6”	CF8M	304SS	PTFE
VALGUI054	8”	CF8M	304SS	PTFE
VALGUI055	10”	CF8M	304SS	PTFE
VALGUI056	12”	CF8M	304SS	PTFE
VALGUI057	14”	CF8M	304SS	PTFE

ACTUADOR NEUMATICO LINEAL VALVULA		
CODIGO	C O N E X I O N INCH	PRESION
NEUACT060	2”	150 PSI
NEUACT061	3”	150 PSI
NEUACT062	4”	150 PSI
NEUACT063	6”	150 PSI
NEUACT064	8”	150 PSI
NEUACT065	10”	150 PSI
NEUACT066	12”	150 PSI
NEUACT067	14”	150 PSI

Código	Descripción
NEUACT042	POSICIONADOR LINEAL I/P ENTRADA 4-20MAMP_0-100 % YT 1000

VALVULAS CUCHILLA BIDIRECCIONAL B-270 LUG VALVE V-TORK

DESCRIPCIÓN:

La válvula está diseñada para manejar la presión o el flujo en ambas direcciones, principalmente para aplicaciones ON-OFF de líneas de lodos abrasivos y corrosivos en varias industrias. Cuenta con un cuerpo de fundición de una sola pieza en acero inoxidable y una junta de elastómero impregnada de alambre metálico en forma de U, reemplazable, que proporciona un sellado periférico a lo largo del borde de la compuerta, proporcionando un 100% de estanqueidad y una mayor fiabilidad. En posición abierta, la válvula ofrece la máxima área de flujo y una mínima resistencia al flujo (y la menor caída de presión) y en la posición cerrada no hay ningún asiento elevado en el recorrido del flujo.

Desde 2” hasta 64”

Materiales de construccion

Cuerpo:

- CF8M en Stock - Opcional otros materiales.

Cuchilla:

- 316SS Y SS207 en Stock - Opcional a Pedido
- Clase ANSI 125-150

VALVULA CUCHILLA BIDIRECCION SERIE B-270 ASIENTO EPDM				
CODIGO	DN	BODY	GATE	PACKING
VALGUI060	2”	CF8M	316SS	PTFE
VALGUI061	3”	CF8M	316SS	PTFE
VALGUI062	4”	CF8M	316SS	PTFE
VALGUI063	6”	CF8M	316SS	PTFE
VALGUI064	8”	CF8M	316SS	PTFE
VALGUI065	10”	CF8M	316SS	PTFE
VALGUI066	12”	CF8M	316SS	PTFE
VALGUI067	14”	CF8M	316SS	PTFE

VALVULA CUCHILLA BIDIRECCION SERIE B-270 ASIENTO EPDM				
CODIGO	DN	BODY	GATE	PACKING
VALGUI070	2”	CF8M	SS2507	PTFE
VALGUI071	3”	CF8M	SS2507	PTFE
VALGUI072	4”	CF8M	SS2507	PTFE
VALGUI073	6”	CF8M	SS2507	PTFE
VALGUI074	8”	CF8M	SS2507	PTFE
VALGUI075	10”	CF8M	SS2507	PTFE
VALGUI076	12”	CF8M	SS2507	PTFE
VALGUI077	14”	CF8M	SS2507	PTFE

Sl. No	Part Name	Material								
		Ductile Iron	Cast Iron	Cast Steel	CF8	CF8M	CF3M	CG8M	CG3M	CK3MCuN
1	Body	ASTM A 536 Gr. 60-40-18	IS 210 FIG 200	ASTM A 216 Gr. WCB	ASTM A 351 Gr. CF8	ASTM A 351 Gr. CF8M	ASTM A 351 Gr. CF3M	ASTM A 351 Gr. CG8M	ASTM A 351 Gr. CG3M	ASTM A 351 Gr. CK3MCuN
2	Gland	ASTM A 536 Gr. 60-40-18	IS 210 FIG 200	ASTM A 216 Gr. WCB	ASTM A 351 Gr. CF8	ASTM A 351 Gr. CF8M	ASTM A 351 Gr. CF3M	ASTM A 351 Gr. CG8M	ASTM A 351 Gr. CG3M	ASTM A 351 Gr. CK3MCuN
3	Gate	ASTM A240 Gr. SS 304				ASTM A240 Gr. SS 316	ASTM A240 Gr. SS 316L	ASTM A240 Gr. SS 317	ASTM A240 Gr. SS 317L	ASTM S31254 SMO 254
4	Seat	Nitrile / EPDM / Viton®								
5	Stem	SS410			ASTM A182 Gr. F316			Gr. F44		
6	Stem Nut	2"-6" Brass		8" & Above SS410	ASTM A182 Gr. F316			ASTM A182 Gr. F44		
7	Gland Packing	PTFE Impregnate Synthetic Fiber (Optional-Graphite / Ceramic), O Wire EPDM (Optional Viton®)								
8	Support Plate	ASTM A36 Gr. Carbon Steel / SS304								
9	Hand Wheel	S.G IRON / Fabricated								
10	Gate Cover	MS / SS304 Sheet								
11	Stem Protector	MS Pipe - Powder Coated								
12	Thrust Washer	PTFE								
13	Thrust Washer	Brass								
-	Fasteners	Steel / SS304 / ASTM A193-B8 / A193-B								

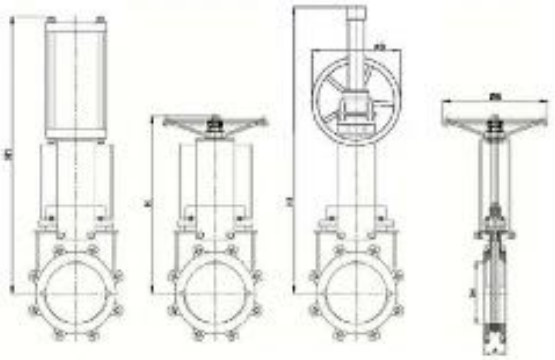

ACTUADOR NEUMATICO LINEAL VALVULA		
CODIGO	C O N E X I O N INCH	PRESION
NEUACT060	2”	150 PSI
NEUACT061	3”	150 PSI
NEUACT062	4”	150 PSI
NEUACT063	6”	150 PSI
NEUACT064	8”	150 PSI
NEUACT065	10”	150 PSI
NEUACT066	12”	150 PSI
NEUACT067	14”	150 PSI

Código	Descripción
NEUACT042	POSICIONADOR LINEAL I/P ENTRADA 4-20MAMP_0-100 % YT 1000

Size	A	ØB	ØD	H	H1	H2
in mm	in mm	in mm	in mm	in mm	in mm	in mm
50	48	230	200	430	420	540
80	51	210	200	480	505	575
100	51	310	200	560	570	620
150	57	310	200	680	720	730
200	70	310	200	850	880	970
250	70	350	200	1080	1050	1140
300	76	350	200	1195	1190	1210
350	76		300		1380	1300
400	89		300		1510	1580
450	89		400		1650	1840
500	114		400		1840	1960
600	114		400			2190
700	117		400			2490
800	140		400			2910
900	140		500			3260
1000	145		500			3520
1200	150		600			4280
1400	160		600			5070
1500	170		600			5530
1600	170		600			5910

VALVULAS CUCHILLA BIDIRECCIONAL SLURRY B-540 LUG VALVE V-TORK

DESCRIPCIÓN:

La válvula de cuchilla B-540 para lodos, está diseñada para manejar fluidos abrasivos y corrosivos. Cuenta con una compuerta de acero inoxidable y manguitos extraíbles a ambos lados de la cuchilla, que proporcionan un sello hermético bi-direccional de puerto completol, un servicio sin problemas y una alta resistencia al desgaste de la válvula.

La válvula es adecuada para el servicio en seco o en húmedo, ya que sus mangas de goma maciza fueron diseñados para sellar y soportar el duro trabajo abrasivo inherente y puede ser fácilmente reemplazable, lo que facilita el mantenimiento y la rentabilidad del usuario final.

Desde 2” hasta 64” - 2” a 24” inch 100 PSI; 24” a 64” 75PSI

Materiales de construccion

Cuerpo:

- Ductil Iron (Hierro Ductil) en Stock - Opcional otros materiales.

Cuchilla:

- Acero Inoxidable Super Duplex 2205 en Stock - Opcional a Pedido
- Clase ANSI 125-150

VALVULA CUCHILLA BIDIRECCION SERIE B-540 ASIENTO EPDM				
CODIGO	DN	BODY	GATE	PACKING
VALGUI090	2”	DI	2205	PTFE
VALGUI091	3”	DI	2205	PTFE
VALGUI092	4”	DI	2205	PTFE
VALGUI093	6”	DI	2205	PTFE
VALGUI094	8”	DI	2205	PTFE
VALGUI095	10”	DI	2205	PTFE
VALGUI096	12”	DI	2205	PTFE
VALGUI097	14”	DI	2205	PTFE

ITEM	MATERIALES
BODY	DUCTIL IRON / CAST IRON
ASIENTO ELASTOMERO	NITRILE RUBBER WHIT REINFORCED METAL RING
GATE	ASTM A240 Gr. SS304 / ASTM A240 G. SS316 / WHIT HARD CHROME PLATED
SLEEVE RETAINER RING	NITRILE RUBBER WHIT REINFORCED METAL RING
GLAND SEAL	NITRILE RUBBER
WIPER SEAL	NITRILE RUBBER
GLAND SEAL MOUNTAING	SS 304 / SS 316
SUPPORT PLATE	ASTM A36 Gr. CARBON STEEL
STEM	SS 304 / SS316
CLEVIS	CARBO STEEL
FLUSH GASKET	EPDM / NITRILE RUBBER
FLUSH PLATE	SS 304 / SS 316
CYLINDER	DOUBLE ACTING PNEUMATIC / HYDRAULIC / ELECTRIC
FASTENERS	STEEL / SS 304 / ASTM A193-B8

DN	A	ØB	C	ØD	H	H1	H2	H3
50	51	225	115	-	456	476	-	570
80	58	225	140	-	575	590	-	640
100	58	350	175	-	670	678	-	700
125	67	350	175	-	733	736	-	810
150	67	350	175	-	789	822	-	885
200	82	410	220	300	971	976	1000	1033
250	82	410	275	300	1103	1180	1510	1310
300	86	410	380	450	1271	1342	1600	1465
350	86	550	380	450	172	1488	1710	1625
400	102	600	445	450	1617	1667	1790	1780
450	110	800	445	450	1795	1840	1785	1870
500	125	800	515	450	1960	2027	1980	2050
600	125	800	515	450	2220	2296	2225	2345

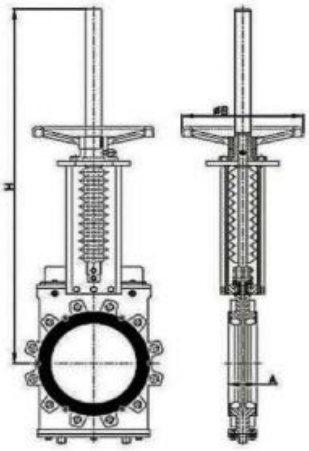

ACTUADOR NEUMATICO LINEAL VALVULA		
CODIGO	C O N E X I O N INCH	PRESION
NEUACT070	2”	150 PSI
NEUACT071	3”	150 PSI
NEUACT072	4”	150 PSI
NEUACT073	6”	150 PSI
NEUACT074	8”	150 PSI
NEUACT075	10”	150 PSI
NEUACT076	12”	150 PSI
NEUACT077	14”	150 PSI

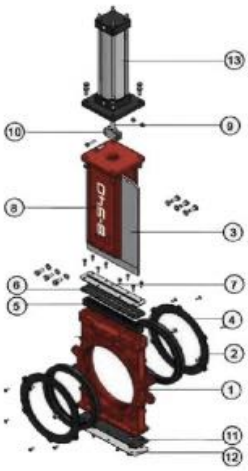

Código	Descripción
NEUACT042	POSICIONADOR LINEAL I/P ENTRADA 4-20MAMP_0-100 % YT 1000

VALVULAS CUCHILLA BIDIRECCIONAL B-720 LUG VALVE V-TORK

DESCRIPCIÓN:

La válvula de guillotina bidireccional B-720 se caracteriza por de dos piezas reemplazables reforzadas con metal de elastómero que ofrecen un cierre 100% hermético contra lodos difíciles. El concepto de doble asiento proporciona un flujo y un aislamiento bidireccional. La válvula es adecuada para servicios húmedos o secos, ya que el caucho en contacto con el proceso es para trabajar contra lodos pesados y resistentes.
El flujo sin obstrucciones elimina las turbulencias y la caída de presión a través de la válvula.

Desde 2” hasta 64” - 2” a 24” inch 100 PSI; 24” a 64” 75PSI
Materiales de construccion
Cuerpo:
- Ductil Iron (Hierro Ductil) en Stock - Opcional otros materiales.
Cuchilla:
- Acero Inoxidable Super Duplex 2205 en Stock - Opcional a Pedido
- Clase ANSI 125-150

VALVULA CUCHILLA BIDIRECCION SERIE B-540 ASIENTO EPDM				
CODIGO	DN	BODY	GATE	PACKING
VALGUI100	2”	DI	2205	PTFE
VALGUI101	3”	DI	2205	PTFE
VALGUI102	4”	DI	2205	PTFE
VALGUI103	6”	DI	2205	PTFE
VALGUI104	8”	DI	2205	PTFE
VALGUI105	10”	DI	2205	PTFE
VALGUI106	12”	DI	2205	PTFE
VALGUI107	14”	DI	2205	PTFE
VALGUI108	16”	DI	2205	PTFE
VALGUI109	20”	DI	2205	PTFE

ITEM	MATERIALES
BODY	DUCTIL IRON / CAST IRON
ASIENTO ELASTOMERO	NITRILE RUBBER WHIT REINFORCED METAL RING
GATE	ASTM A240 Gr. SS304 / ASTM A240 G. SS316 / WHIT HARD CHROME PLATED
SLEEVE RETAINER RING	NITRILE RUBBER WHIT REINFORCED METAL RING
GLAND SEAL	NITRILE RUBBER
WIPER SEAL	NITRILE RUBBER
GLAND SEAL MOUNTAING	SS 304 / SS 316
SUPPORT PLATE	ASTM A36 Gr. CARBON STEEL
STEM	SS 304 / SS316
CLEVIS	CARBO STEEL
FLUSH GASKET	EPDM / NITRILE RUBBER
FLUSH PLATE	SS 304 / SS 316
CYLINDER	DOUBLE ACTING PNEUMATIC / HYDRAULIC / ELECTRIC
FASTENERS	STEEL / SS 304 / ASTM A193-B8

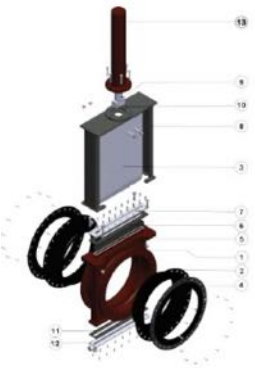

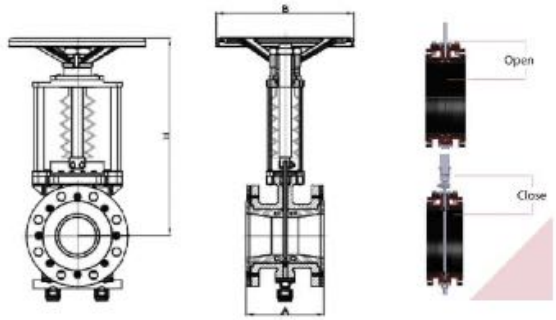

ACTUADOR NEUMATICO LINEAL VALVULA		
CODIGO	CONEXION INCH	PRESION
NEUACT070	2”	150 PSI
NEUACT071	3”	150 PSI
NEUACT072	4”	150 PSI
NEUACT073	6”	150 PSI
NEUACT074	8”	150 PSI
NEUACT075	10”	150 PSI
NEUACT076	12”	150 PSI
NEUACT077	14”	150 PSI

Código	Descripción
NEUACT042	POSICIONADOR LINEAL I/P ENTRADA 4-20MAMP_0-100 % YT 1000

SIZE	A	ØB	H	H1	H2	ØD	H3
50							
80	174	304	480.8	543	543.1	304	623
100	174	304	558	608	592.6	304	701
125	--	--	--	--	--	--	--
150	177	406	712	766	808.2	406	863
200	184	508	835	889	878.2	508	973
250	235	508	984.3	1028	1082.8	508	1124
300	257	--	--	1155	1205.2	--	1349
350	257	--	--	1357	1354.1	--	1468
400	279	--	--	1528	1452.9	--	1627
450	311	--	--	1717	1695.5	--	1746
500	359	--	--	1866	1827.3	--	1890
600	371	--	--	2235	2189.2	--	2276
700	372	--	--	--	--	--	2378
750	395	--	--	--	--	--	2697
900	470	--	--	--	--	--	3029
1000	534	--	--	--	--	--	3700
1200	537	--	--	--	--	--	4019
1600	537	--	--	--	--	--	5140

VALVULAS CUCHILLA BIDIRECCIONAL AB WAFER VALVE FLUID-SUPPLY

DESCRIPCIÓN:

Válvula de guillotina, bidireccional con diseño wafer. Cuerpo de fundición de una sola pieza. Proporciona grandes caudales con pequeñas pérdidas de carga. Múltiples materiales de cierre y empaquetadura disponibles. Esta válvula de guillotina es apropiada para líquidos que contengan un máximo del 4% de sólidos en suspensión.Utilización

-Servicios ligeros y medios.
-Plantas químicas.
-Industria alimenticia
-Tratamientos residuales. Bombeos.

Desde 2” hasta 64”

Materiales de construccion

Cuerpo:

- Hierro Fundido GGG40 en Stock - Opcional otros materiales.

Cuchilla:

- Acero Inoxidable 316SS en Stock - Opcional a Pedido
- Clase ANSI B16.5 #150

VALVULA CUCHILLA BIDIRECCIONAL SERIE AB ASIENTO EPDM					
CODIGO	DN	TAMAÑO	GATE	PACKING	ACCION
VALGUI160	2”	DN50	316SS	PTFE	MANUAL
VALGUI161	3”	DN80	316SS	PTFE	MANUAL
VALGUI162	4”	DN100	316SS	PTFE	MANUAL
VALGUI163	6”	DN150	316SS	PTFE	MANUAL
VALGUI164	8”	DN200	316SS	PTFE	MANUAL
VALGUI165	10”	DN250	316SS	PTFE	MANUAL
VALGUI166	12”	DN300	316SS	PTFE	WORM GEAR
VALGUI167	14”	DN350	316SS	PTFE	WORM GEAR
VALGUI168	16”	DN400	316SS	PTFE	WORM GEAR
VALGUI169	18”	DN450	316SS	PTFE	WORM GEAR
VALGUI170	20”	DN500	316SS	PTFE	WORM GEAR
VALGUI171	24”	DN600	316SS	PTFE	WORM GEAR

VALVULA CUCHILLA BIDIRECCIONAL SERIE AB CON ACTUADOR NEUMATICO					
CODIGO	DN	TAMAÑO	GATE	PACKING	ACCION
VALGUI172	2”	DN50	316SS	PTFE	DOBLE EFECTO
VALGUI173	3”	DN80	316SS	PTFE	DOBLE EFECTO
VALGUI174	4”	DN100	316SS	PTFE	DOBLE EFECTO
VALGUI175	6”	DN150	316SS	PTFE	DOBLE EFECTO
VALGUI176	8”	DN200	316SS	PTFE	DOBLE EFECTO
VALGUI177	10”	DN250	316SS	PTFE	DOBLE EFECTO
VALGUI178	12”	DN300	316SS	PTFE	DOBLE EFECTO
VALGUI179	14”	DN350	316SS	PTFE	DOBLE EFECTO
VALGUI180	16”	DN400	316SS	PTFE	DOBLE EFECTO
VALGUI181	18”	DN450	316SS	PTFE	DOBLE EFECTO
VALGUI182	20”	DN500	316SS	PTFE	DOBLE EFECTO
VALGUI183	24”	DN600	316SS	PTFE	DOBLE EFECTO

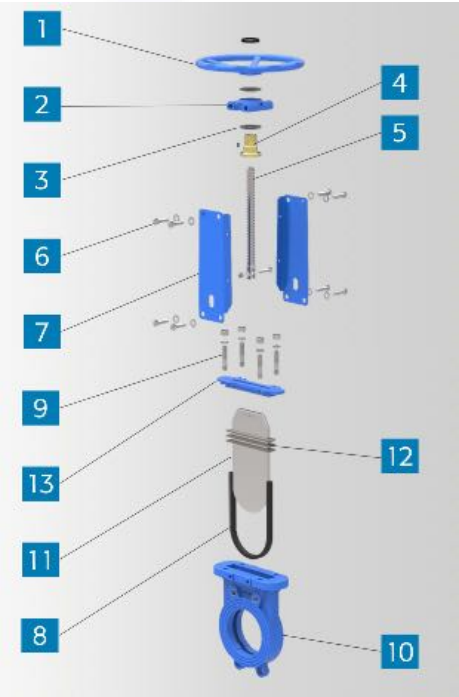

Código	Descripción
NEUACT042	POSICIONADOR LINEAL I/P ENTRADA 4-20MAMP_0-100 % YT 1000

VALVULAS CUCHILLA BIDIRECCIONAL SLURRY GL SEMI-LUG VALVE FLUID SUPPLY

DESCRIPCIÓN:

-Válvula de guillotina, bi-direccional con diseño “SEMI-LUG”

-Esta válvula de guillotina es apropiada para trabajar en industria minera, en líneas de transporte de fluidos con sólidos, por ejemplo: agua con piedras, lodos, etc. y en general se utiliza para fluidos abrasivos en la industria química y aguas residuales.

Diseñada para las siguientes aplicaciones:

- Minería
- Plantas químicas
- Centrales eléctricas
- Tratamiento de aguas
- Centrales térmicas
- Sector energético

Desde 2” hasta 64” - 2” a 24” inch 100 PSI; 24” a 64” 75PSI

Materiales de construccion

Cuerpo:

- Ductil Iron (Hierro Ductil) en Stock - Opcional otros materiales.

Cuchilla:

- Acero Inoxidable 316SS en Stock - Opcional a Pedido
- Clase ANSI 125-150

VALVULA CUCHILLA SLURRY SERIE GL ASIENTO EPDM					
CODIGO	DN	TAMAÑO	GATE	MANGUITOS	ACCION
VALGUI200	2”	DN50	316SS	N. RUBBER	MANUAL
VALGUI201	3”	DN80	316SS	N. RUBBER	MANUAL
VALGUI202	4”	DN100	316SS	N. RUBBER	MANUAL
VALGUI203	6”	DN150	316SS	N. RUBBER	MANUAL
VALGUI204	8”	DN200	316SS	N. RUBBER	MANUAL
VALGUI205	10”	DN250	316SS	N. RUBBER	MANUAL
VALGUI206	12”	DN300	316SS	N. RUBBER	WORM GEAR
VALGUI207	14”	DN350	316SS	N. RUBBER	WORM GEAR
VALGUI208	16”	DN400	316SS	N. RUBBER	WORM GEAR
VALGUI209	18”	DN450	316SS	N. RUBBER	WORM GEAR
VALGUI210	20”	DN500	316SS	N. RUBBER	WORM GEAR
VALGUI211	24”	DN600	316SS	N. RUBBER	WORM GEAR

VALVULA CUCHILLA BIDIRECCIONAL SERIE GL CON ACTUADOR NEUMATICO					
CODIGO	DN	TAMAÑO	GATE	MANGUITOS	ACCION
VALGUI212	2”	DN50	316SS	N. RUBBER	DOBLE EFECTO
VALGUI213	3”	DN80	316SS	N. RUBBER	DOBLE EFECTO
VALGUI214	4”	DN100	316SS	N. RUBBER	DOBLE EFECTO
VALGUI215	6”	DN150	316SS	N. RUBBER	DOBLE EFECTO
VALGUI216	8”	DN200	316SS	N. RUBBER	DOBLE EFECTO
VALGUI217	10”	DN250	316SS	N. RUBBER	DOBLE EFECTO
VALGUI218	12”	DN300	316SS	N. RUBBER	DOBLE EFECTO
VALGUI219	14”	DN350	316SS	N. RUBBER	DOBLE EFECTO
VALGUI220	16”	DN400	316SS	N. RUBBER	DOBLE EFECTO
VALGUI221	18”	DN450	316SS	N. RUBBER	DOBLE EFECTO
VALGUI222	20”	DN500	316SS	N. RUBBER	DOBLE EFECTO
VALGUI223	24”	DN600	316SS	N. RUBBER	DOBLE EFECTO

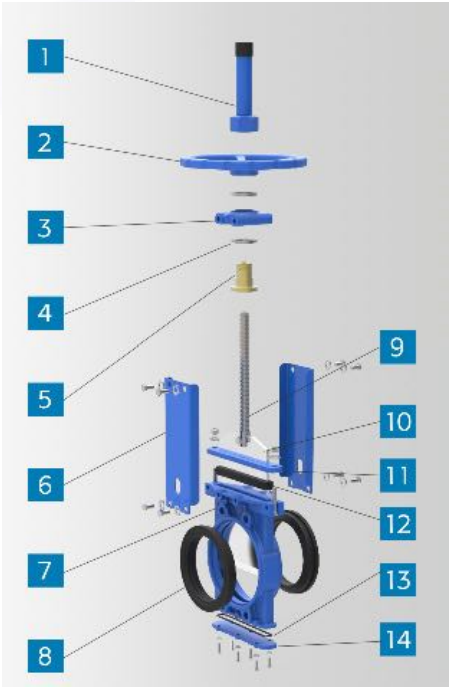

Código	Descripción
NEUACT042	POSICIONADOR LINEAL I/P ENTRADA 4-20MAMP_0-100 % YT 1000

VALVULAS DE BOLA MANUALES

DESCRIPCIÓN:
-Características:
- Uso: agua, aire, aceite
- Temperatura máxima: -20ºC + 100ºC.

VALVULA BOLA MANUAL 2 VIAS LATON CROMADO / MANILLA ACER0 2 CUERPOS

CODIGO	CATALOGO	CONEXION	PRESION
NEUVAL001	3028 03GE	3/8"	PN25
NEUVAL002	3028 04GE	1/2”	PN25
NEUVAL003	3028 05GE	3/4”	PN16
NEUVAL004	3028 06GE	1”	PN16
NEUVAL005	3028 07GE	1 1/4”	PN16
NEUVAL006	3028 08GE	1 1/2"	PN16
NEUVAL007	3028 09GE	2"	PN16
NEUVAL008	3028 10GE	2 1/2”	PN25
NEUVAL009	3028 11GE	3”	PN25
NEUVAL010	3028 12GE	4”	PN25

VALVULA BOLA MANUAL 3 VIAS ACERO INOXIDABLE MONTAJE ISO 5211 2 CUERPOS TIPO L

CODIGO	CATALOGO	CONEXION NPT	PRESION	ISO 5211	A C T U A D O R TORQUE
NEUVAL023	2040 04	1/2”	PN63	F03	DA-50
NEUVAL024	2040 05	3/4”	PN63	F05	DA-65
NEUVAL025	2040 06	1”	PN63	F05	DA-65
NEUVAL026	2040 07	1 1/4"	PN63	F04/F05	DA-75
NEUVAL027	2040 08	1 1/2"	PN63	F05/F07	DA-75/DA-85
NEUVAL028	2040 09	2"	PN63	F05/F07	DA-85/DA-110
NEUVAL029	2040 10	2 1/2”	PN63	F07/F10	DA-110/DA-160
NEUVAL030	2040 11	3” ANSI	PN63	F07/F10	DA-160
NEUVAL031	2040 12	4” ANSI	PN63	F10	DA-160/DA-210

VALVULA BOLA MANUAL 2 VIAS ACERO PN20 INOXIDABLE FLANGE ANSI 150’ MONTAJE ISO 5211 2 CUERPOS

CODIGO	CATALOGO	CONEXION	PRESION PSI/BAR	ISO 5211	A C T U A D O R TORQUE
NEUVAL080	2528A 04GE	1/2”	300/20	F03/F04	DA-32/DA-50
NEUVAL081	2528A 05GE	3/4”	300/20	F03/F04	DA-50
NEUVAL082	2528A 06GE	1”	300/20	F04/F05	DA-50
NEUVAL083	2528A 07GE	1 1/4"	300/20	F04/F05	DA-65
NEUVAL084	2528A 08GE	1 1/2"	300/20	F05/F07	DA-65/DA-75
NEUVAL085	2528A 09GE	2"	300/20	F05/F07	DA-75/DA-85
NEUVAL086	2528A 10GE	2 1/2"	300/20	F07/F10	DA-85/DA-110
NEUVAL087	2528A 11GE	3”	300/20	F07/F10	DA-85/DA-110
NEUVAL088	2528A 12GE	4”	300/20	F10	DA-110/DA-160
NEUVAL089	2528A 14GE	6”	300/20	F12	DA-160
NEUVAL090	2528A 16GE	8”	300/20	F12	DA-210

VALVULAS DE BOLA MANUALES

DESCRIPCIÓN:

-Características:

- Uso: agua, aire, aceite
- Temperatura máxima: -20ºC + 100ºC.

VALVULA BOLA MANUAL 2 VIAS ACERO INOXIDABLE SS316 PTFE 1000 WOG 3 CUERPOS

CODIGO	CATALOGO	CONEXION	PESO Kg	ISO 5211	A C T U A D O R TORQUE
NEUVAL011	2025N 02GE	1/4” NPT	0.39	F03	DA-32
NEUVAL012	2025N 03GE	3/8” NPT	0.39	F03	DA-32
NEUVAL013	2025N 04GE	1/2” NPT	0.44	F03/F04	DA-32/DA-50
NEUVAL014	2025N 05GE	3/4” NPT	0.82	F04/F05	DA-50
NEUVAL015	2025N 06GE	1” NPT	1.02	F04/F05	DA-50
NEUVAL016	2025N 07GE	1 1/4" NPT	1.79	F05/F07	DA-65
NEUVAL017	2025N 08GE	1 1/2" NPT	2.46	F05/F07	DA-65/DA-75
NEUVAL018	2025N 09GE	2" NPT	3.47	F05/F07	DA-75/DA-85
NEUVAL019	2025N 10GE	2 1/2” NPT	8.5	F07/F10	DA-85/DA-110
NEUVAL020	2025N 11GE	3” NPT	12.4	F07/F10	DA-110/DA-160
NEUVAL021	2025N 12GE	4” NPT	19.65	F07/F10	DA-210

VALVULA BOLA MANUAL 2 VIAS PN 20 ACERO CARBONO FLANGE ANSI 150’ MONTAJE ISO 5211 2 CUERPOS

CODIGO	CATALOGO	CONEXION	PESO Kg	ISO 5211	A C T U A D O R TORQUE
NEUVAL091	2526A 04GE	1/2” NPT	1.50	F04	DA-32/DA-50
NEUVAL092	2526A 05GE	3/4” NPT	2.15	F04/F05	DA-50
NEUVAL093	2526A 06GE	1” NPT	2.87	F04/F05	DA-50
NEUVAL094	2526A 07GE	1” 1/4 NPT	3.95	F05/F07	DA-65
NEUVAL095	2526A 08GE	1 1/2" NPT	5,08	F05/F07	DA-65/DA-75
NEUVAL096	2526A 09GE	2" NPT	8,40	F05/F07	DA-75/DA-85
NEUVAL097	2526A 11GE	2 1/2” NPT	13,5	F07/F10	DA-85/DA-110
NEUVAL098	2526A 12GE	3” NPT	17,8	F07/F10	DA-85/DA-110
NEUVAL099	2526A 14GE	4” NPT	30,5	F07/F10	DA-110/DA-160
NEUVAL100	2526A 16GE	6” NPT	55,8	F10/F12	DA-160

REDUCTOR MANUAL 24:1 300NM MODEL 5975 300NM DN 50-150 ISO 5211

CODIGO	CATALOGO	DIAMETROS	PESO Kg
VALMAR015	5975	2”-6”	4,9

VALVULA BOLA MANUAL 2 VIAS ACERO INOXIDABLE SS316 1000 WOG 2 CUERPOS

CODIGO	CATALOGO	CONEXION	PESO Kg
NEUVAL101	2014N 04GE	1/2"	0,24
NEUVAL102	2014N 05GE	3/4"	0,44
NEUVAL103	2014N 06GE	1”	0,61
NEUVAL104	2014N 08GE	1 1/2”	1,54
NEUVAL105	2014N 09GE	2”	2,65

VALVULAS DE MARIPOSA MANUALES TIPO LUG MODELO 2108-A

DESCRIPCIÓN:

- Cuerpo Hierro Ductil
- Vastago Acero Inoxidable
- Disco Acero Inoxidable 316 CF8M
- Sellos EPDM
- Montaje Actuador ISO 5211
- Flange tipo LUG
- Presion Operacion 16 BAR.
- Temperatura máxima: -20ºC + 120ºC.

CODIGO	INCH	DN	ACTUADOR	TORQUE Nm	ACCION
VALMAR029	1 1/2”	DN40	F05	10	MANUAL
VALMAR030	2”	DN50	F05/F07	12	MANUAL
VALMAR031	2 1/2”	DN65	F05/F07	20	MANUAL
VALMAR032	3”	DN80	F05/F07	27	MANUAL
VALMAR033	4”	DN100	F05/F07	40	MANUAL
VALMAR034	5”	DN125	F07	60	MANUAL
VALMAR035	6”	DN150	F07	90	MANUAL
VALMAR036	8”	DN200	F10	120	MANUAL
VALMAR037	10”	DN250	F10	180	CAJA RED.
VALMAR038	12”	DN300	F10/ F12	340	CAJA RED.
VALMAR039	14”	DN350	F12	640	CAJA RED.
VALMAR040	16”	DN400	F14	805	CAJA RED.
VALMAR041	18”	DN450	F14	1100	CAJA RED.
VALMAR042	20”	DN500	F14	1500	CAJA RED.
VALMAR043	24”	DN600	F16	3000	CAJA RED.

VALVULAS DE MARIPOSA MANUALES TIPO WAFER MODELO 2109

DESCRIPCIÓN:

- Cuerpo Hierro Ductil
- Vastago Acero Inoxidable
- Disco Acero Inoxidable 316 CF8M
- Sellos EPDM
- Montaje Actuador ISO 5211
- Flange tipo WAFER
- Presion Operacion 16 BAR..
- Temperatura máxima: -20ºC + 120ºC.

CODIGO	INCH	DN	ACTUADOR	TORQUE Nm	ACCION
VALMAR044	1 1/2”	DN40	F05	10	MANUAL
VALMAR045	2”	DN50	F05/F07	12	MANUAL
VALMAR046	2 1/2”	DN65	F05/F07	20	MANUAL
VALMAR047	3”	DN80	F05/F07	27	MANUAL
VALMAR048	4”	DN100	F05/F07	40	MANUAL
VALMAR049	5”	DN125	F07	60	MANUAL
VALMAR050	6”	DN150	F07	90	MANUAL
VALMAR051	8”	DN200	F10	120	MANUAL
VALMAR052	10”	DN250	F10	180	CAJA RED.
VALMAR053	12”	DN300	F10/ F12	340	CAJA RED.
VALMAR054	14”	DN350	F12	640	CAJA RED.
VALMAR055	16”	DN400	F14	805	CAJA RED.
VALMAR056	18”	DN450	F14	1100	CAJA RED.
VALMAR057	20”	DN500	F14	1500	CAJA RED.
VALMAR058	24”	DN600	F16	2500	CAJA RED.

REDUCTOR MANUAL PARA VALVULAS				
Código	MODELO	TORQUE	RELACION	DIAMETROS
VALMAR059	B-24	150NM	24:1	2” a 8”
VALMAR060	B-30	500NM	30:1	10” a 12”
VALMAR061	B-50	1200NM	50:1	14” a 16”

ACTUADOR NEUMATICO ROTATIVO

Descripción
Con montaje ISO 5211 permite montar sobre distintos tipos de Valvulas o accionamiento que tengan esa norma.
Adermas permite el montaje de una Valvula Namur directamente sobre Actuador
- 5 vías / 2 posiciones / 1 solenoide Codigo **NEUVDE025**
- 5 vías / 2 posiciones / 2 solenoide Codigo **NEUVDE026**

Características:
-Presión máxima: 150 PSI
-Temperatura: -20 a 85ºC
-Trabaja en ambientes corrosivos.
Materiales:
-Cuerpo y tapas: aluminio anodizado.
-Piñón: acero cromado.
-Tornillos de acero inoxidable.
-Sellos: NBR

Codigo	Modelo Doble Efecto	Torque a 7 Bar (Nm)	Conexion Aire	Peso Kg	Montaje Flange	p/ Valvula Bola	p/ Valvula Mariposa
NEUACT001	DA/32	8.3	G 1/8	0.47	F03	1/4”-1/2”	-
NEUACT002	DA/50	26	G 1/4	1.13	F03/F05	1/2”-1”	DN50-65
NEUACT003	DA/65	52	G 1/4	1.97	F05/F07	1 1/4”-1 1/2”	DN80-100
NEUACT004	DA/75	80	G 1/4	2.93	F05/F07	1 1/2”- 2”	DN100-125
NEUACT005	DA/85	118	G 1/4	3.78	F05/F07	2”-3”	DN125-150
NEUACT006	DA/110	215	G 1/4	6.09	F07/F10	3”-4”	DN200
NEUACT007	DA/160	785	G 1/4	20.15	F010F12	4”-6”	DN250-300
NEUACT008	DA/210	1721	G 1/4	40.03	F14	6”-8”	DN350-400

Codigo	Modelo Simple Efecto	Torque a 7 Bar (Nm)	Conexion Aire	Peso Kg	Montaje Flange	p/ Valvula Bola	p/ Valvula Mariposa
NEUACT010	SR/50	26	G 1/4	1.25	F03/F05	1/2”-3/4”	DN50-65
NEUACT011	SR/65	52	G 1/4	2.21	F05/F07	1”-1 1/4”	DN80
NEUACT012	SR/75	80	G 1/4	3.29	F05/F07	1 1/4”- 1 1/2”	DN100-125
NEUACT013	SR/85	118	G 1/4	4.26	F05/F07	1 1/2”-2”	DN125-150
NEUACT014	SR/110	215	G 1/4	7.17	F07/F10	2”-3”	DN150

Codigo	Descripción - 6 Resortes por Actuador
NEUACT052	RESORTE A SIMPLE EFECTO DA-50
NEUACT053	RESORTE A SIMPLE EFECTO DA-65
NEUACT054	RESORTE A SIMPLE EFECTO DA-75
NEUACT055	RESORTE A SIMPLE EFECTO DA-85
NEUACT056	RESORTE A SIMPLE EFECTO DA-110
NEUACT057	RESORTE A SIMPLE EFECTO DA-160

Codigo	Descripción
NEUACT052	COUPLING DA-50
NEUACT053	COUPLING DA-65
NEUACT054	COUPLING DA-75
NEUACT055	COUPLING DA-85
NEUACT056	COUPLING DA-110
NEUACT057	COUPLING DA-160

Código	Descripción	Catalogo	
NEUACT042	POSICIONADOR ELECTRONEUMATICO E/P ENTRADA 4-20MAMP_SALIDA GIRO 0-100 %	EP 1200 R	4-20mA
NEUACT041	POSICIONADOR NEUMATICO P/P ENTRADA 3-15 PSI_SALIDA GIRO 0-100 % S.E. 70-100MM	YT 1200 R	3-15PSI
NEUACT040	BOOSTER RELAY 3/8 NPT 10BAR SEÑAL 7 BAR	YT 300N1	10 BAR
NEUACT017	INDICADORES DE POSICION LIMITE SWITCH PARA MONTAR SOBRE ACTUADOR	VTL-200	2 x SPDT

ACTUADOR ELECTRICO ROTATIVO MULTIVOLTAJE

Descripción
Con montaje ISO 5211 permite montar sobre distintos tipos de Valvulas o accionamiento que tengan esa norma.
Estos Actuadores son Multi-Voltajes en 220VAC, 110VAC y 24VDC.
Características:
-Motor Asincronico
- 2×Open/ Close, SPDT 10A
-Norma ISO 9001
-Temperatura: -20 a 90ºC
-Trabaja en ambientes corrosivos.
-Accionamiento Manual
-Indicador de Posicion
-Posicion manual o Automatica
Materiales:
-Cuerpo: Poliamida y Aluminio.
-Piñón: acero cromado.

Codigo	Modelo	Torque (Nm)	Peso Kg	Montaje	p/ Valvula Bola 16 Bar	p/ Valvula Mari-posa 16 Bar
NEUACT020	GE-0 24/110/240V	25	1,8	03-04-05	3/4” -1”-1 1/4”	-
NEUACT021	GE-05 24/2110/40V	38	1,9	03-04-05	1 1-4”- 1 1/2”	DN50-65
NEUACT022	GE-1 24/110/240V	60	2,4	05-07	2 1/2”-3”	DN65-80-100
NEUACT023	GE-15 24/110/240V	90	3	05-07	3”	DN100-125
NEUACT024	GE-2 220VAC	170	5,2	07-10	4”	DN150
NEUACT025	GE-2+ 220VAC	350	5,2	07-10	6”	DN200

Codigo	Descripción	MODEL
NEUACT028	ACCESORIO A PRUEBA DE EXPLOSION	
NEUACT029	ACCESORIO A MODULADOR 4-20mA DPS 2005	DPS 2005
NEUACT030	ACCESORIO BLOQUE SEGURIDAD BSR (retorno por batería)	S20/S85